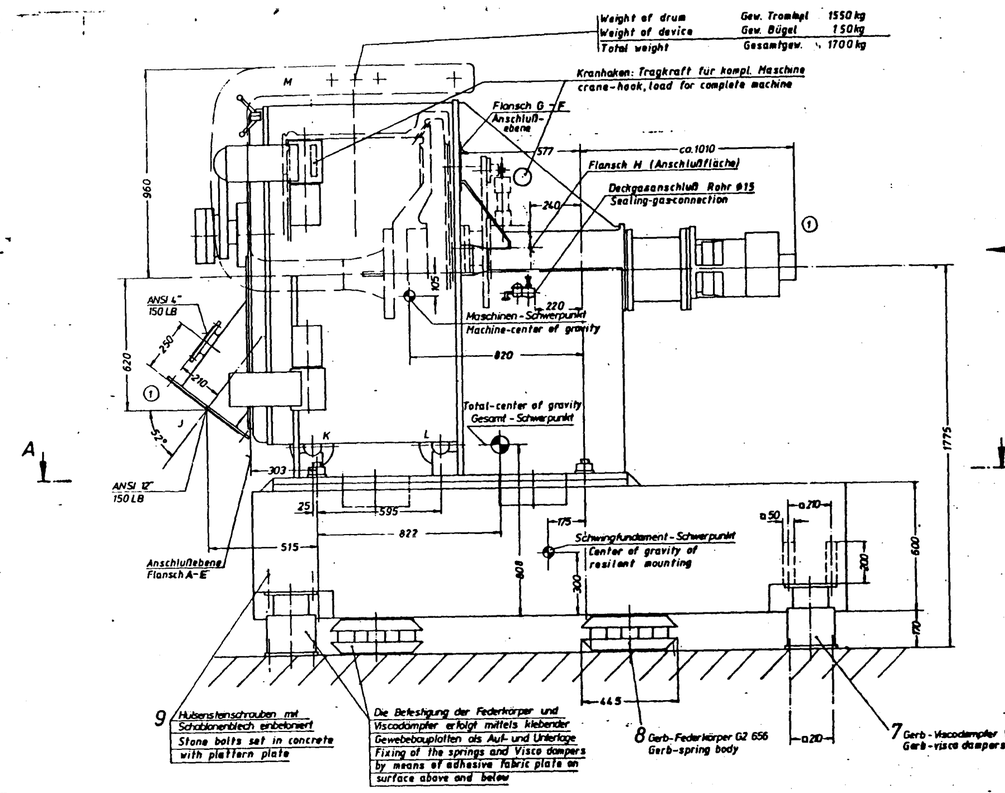

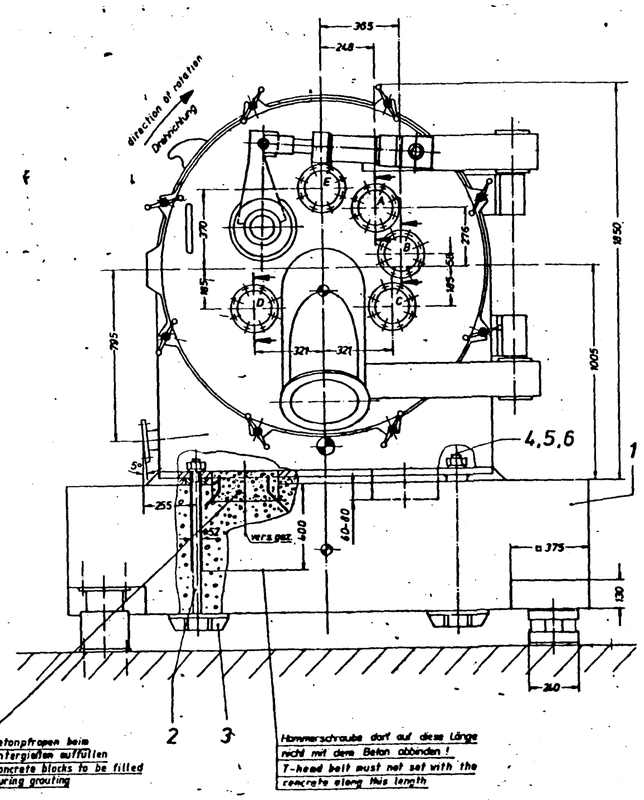

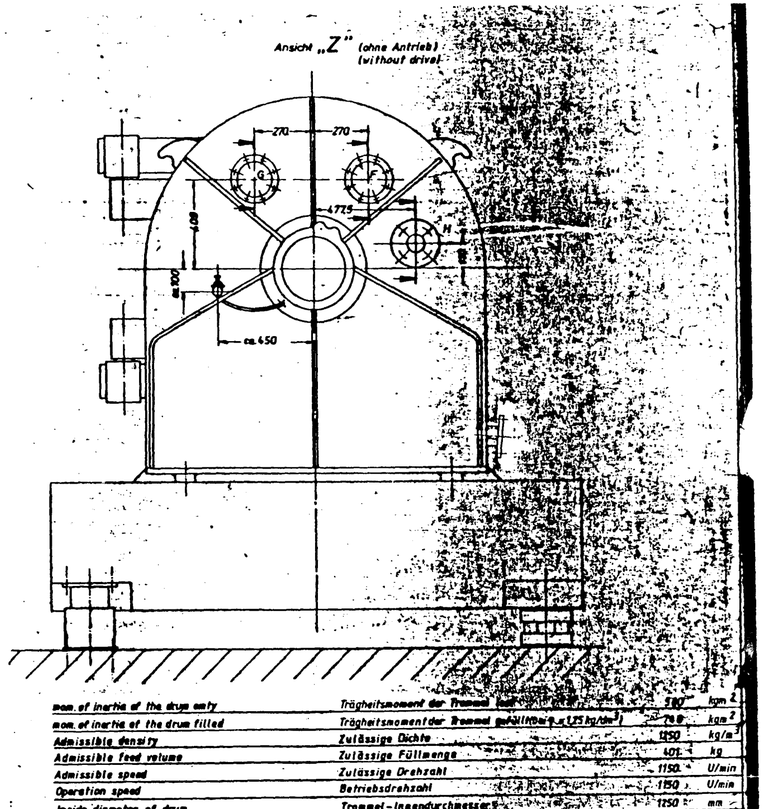

mom. of inertia of the drum empty	Trägheitsmoment der Trommel leer	580	kgm²
mom. of inertia of the drum filled	Trägheitsmoment der Trommel gefüllt (bei ρ = 1,25 kg/dm³)	780	kgm²
Admissible density	Zulässige Dichte	1250	kg/m³
Admissible feed volume	Zulässige Füllmenge	401	kg
Admissible speed	Zulässige Drehzahl	1150	U/min
Operation speed	Betriebsdrehzahl	1150	U/min
Inside diameter of drum	Trommel-Innendurchmesser	1250	mm
Weight of the centrifuge	Gewicht der Maschine ca.	7500	kg
Weight of outlet tank and valves	Gewicht des Ablaufkastens + Ventile ca.	1100	kg
Weight of motor (eilmeter)	Gewicht des Motors (Eilmeter) ca.	1100	kg
Weight of resilent mounting	Gewicht des Schwingfundamentes ca.	10500	kg
Total weight	Gesamtgewicht ca.	18200	kg
Load on the vibratory foundation:	Beanspruchung des Schwingfundamentes:		
static	statisch ca.	75500	N
dynamic (max. unbalance when rotating)	dynamisch (max. Unwuchtkraft rotierend) ca.	181700	N
Load on the solid foundation:	Beanspruchung des festen Fundamentes:		
static	statisch ca.	179000	N
dynamic	dynamisch		
Residual interference forces by res. transmission	Reststörkräfte b. Restdurchdrehg. (n = ca. 110 U/min)		
horizontal	horizontal ca.	5500	N
vertical	vertikal ca.	6700	N
Residual interferences by admissible speed	Reststörkräfte bei zul. Drehzahl		
horizontal	horizontal ca.	8600	N
vertical	vertikal ca.	6500	N

Connection — Anschlüsse

Feed pipe		A	Einbaurohr NW 80, ANSI 3" 150 LB
Rinse pipe for spacing mesh	(1)	B	Spülrohr NW50, ANSI 2" 150 LB für Distanzgitterspülung
Feed control device		C	Füllregler 69 E 5400-00.001
Blind cover		D	Blinddeckel ANSI 3" 150 LB
Blind cover		E	Blinddeckel
Vent pipe	(1)	F	Belüftung ANSI 4" 150 LB
Rerinsing		G	Rückspülrohr NW 50, ANSI 2" 150 LB
Liquid outlet		H	Flüssigkeitsauslauf – Siphon, NW80, ANSI 3" 150 LB
Solid discharge		J	Feststoffauslauf ANSI 12" 150 LB
Overflow at the basket lip		K	Überlauf – Trommelbord; NW 80, ANSI 3" 150 LB
Overflow at the siphon cup		L	Überlauf – Siphontasse; NW 80, ANSI 3" 150 LB
Drum lifting device		M	Trommel- u. Wellenaushebebügel 69 E 9508-00.002

Foundation and Connections

The contractor shall be full responsible for the strength of both resilient mounting and the solid foundation! The concrete block used as a resilient mounting must be steel reinforced and should have a weight as specified. The base plate of the machine is to be undercast with concrete! All pipe connections leading to and away from the centrifuge must be installed flexible!

Die bauausführende Firma hat die volle Verantwortung für die Festigkeit des Schwingfundamentes sowie des festen Fundamentes zu übernehmen! Der Schwingbetonblock ist gut mit Stahl zu armieren und das angegebene Gewicht möglichst einzuhalten! Die Maschinengrundplatte ist mit Beton zu untergießen! Sämtliche Zu- und Ableitungen müssen elastisch ausgeführt sein!

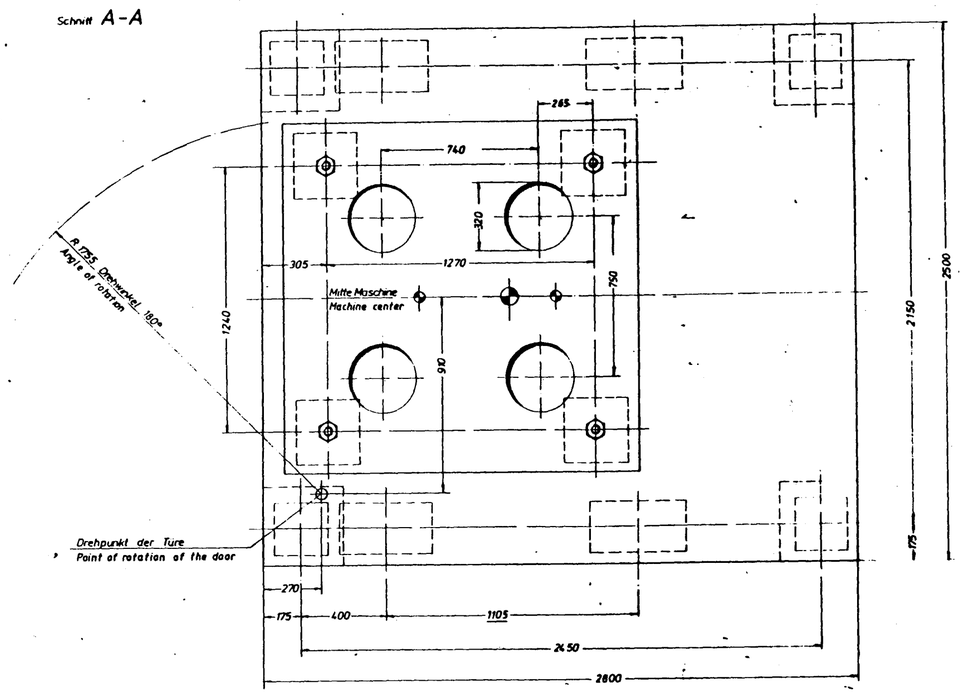

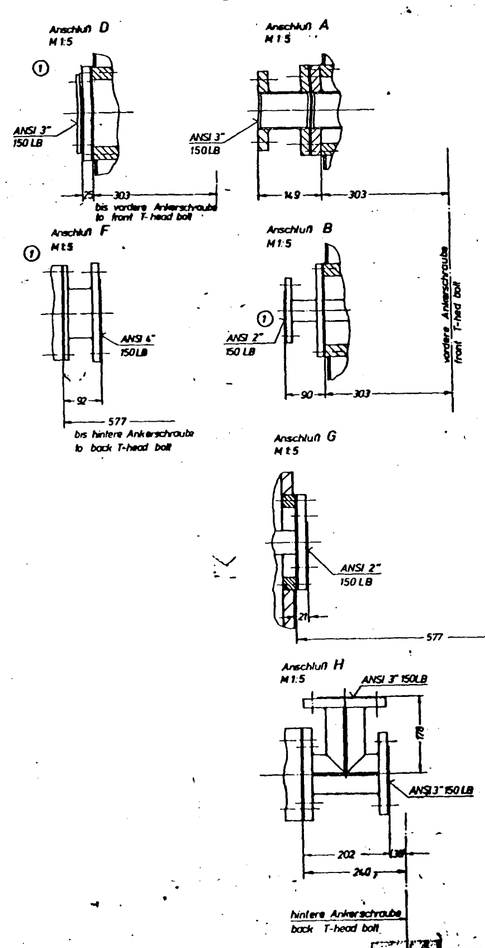

VB-0020-1059 20270

verwendbar für: HZ 125 SI

300 960 1 2

KMC CONTRACT No. 1217 C

ROHM & HAAS

PO No. P15-11002

ITEM-No. 463-02-20265/70

Schwingfundament und Anschlüsse

KRAUSSMAFFEI

Für diese technische Unterlage behalten wir uns alle Rechte vor. (DIN 34)

#88359