RUMPUSUODATIN LAROX VF 24/23 T2L

Tilaaja	Kemira Chemicals Oy, Siilinjärvi
Tilausnumero	310005, 30.1.2003
Valmistaja	Larox Oyj, Lappeenranta
Valmistusnumero	BU20137
Valmistusvuosi	2003

SISÄLLYS

1. Kokoonpanopiirustus nro 16616, rev D, ja osaluettelo nro 417730
2. Tekninen erittely
   EC-declaration of Conformity for the Filter
3. Voiteluohjeet
   - vaihteiden voitelu, Kumera Oy
4. Rummun käyttölaitteet
   - rummun päävaihde CTM 2200
   - vaihdemoottori VM 2063
   - taajuudenmuuttaja, tilaaja hankkii
   - rummun käyttökoneiston ylikuormitussuoja, piirr. 42479
5. Kakunirrotuspuhallus, piir 310069
   Pesu- ja puhalluksputkistot, piir. 213383
   - sähköpiirustukset nro 318489 ja osaluettelo L06860, A, kakunirrotuspuhallus
   - puhalluksen viritysohjeet
   - pulssiventtiili
6. Suodatuskankaan vaihto-ohje, kankaana huopa tai paksu huopa
7. Kulutusosien piirustuksia
   - rummun suodosputkeen vaihto-osa, piir. 417727
   - alipaineliitosletku suodosputkelle, piir. 412359
   - syöttölaatikon tiiviste, piir. 310060
8. Varaosasuositus suodattimelle
9. Tyhjöpumppu NASH CL-3002

0,87 B
1,85 Sec
6,35 F

Tunnistetiedot stansattu runkoon

VF24/23T2L
BU 20137
2003(valm.vuosi)
6000 kg
CE

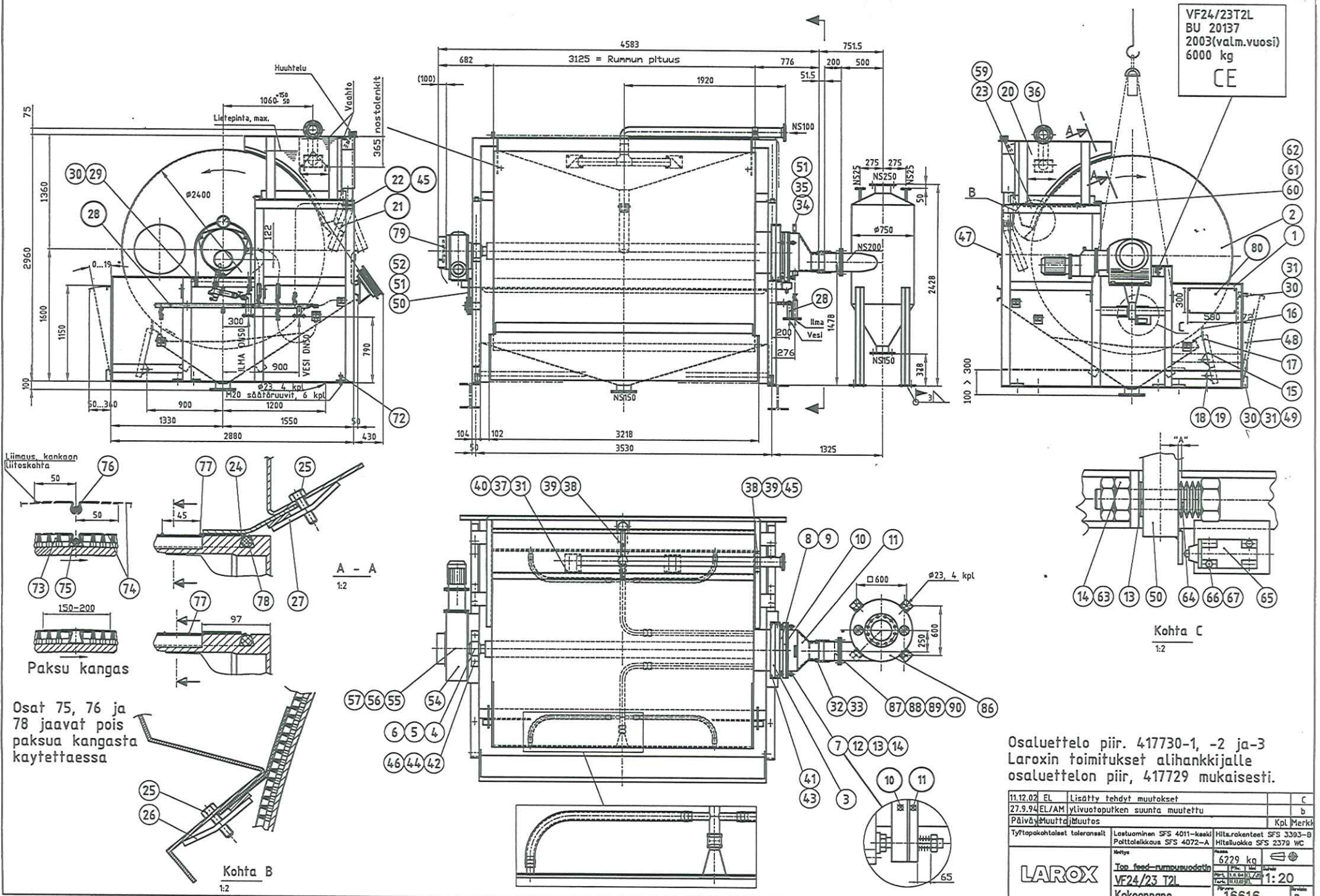

Osat 75, 76 ja 78 jaavat pois paksua kangasta kaytettaessa

Osaluettelo piir. 417730-1, -2 ja-3
Laroxin toimitukset alihankkijalle
osaluettelon piir, 417729 mukaisesti.

Päivä	Muuttaja	Muutos	Kpl	Merkk
11.12.02	EL	Lisätty tehdyt muutokset		C
27.9.94	EL/AM	ylivuotoputken suunta muutettu		b

Tyftapakohtaiset toleranssit

Lastuaminen SFS 4011–keski
Polttoleikkaus SFS 4072–A

Hits.rakenteet SFS 3393–B
Hitsiluokka SFS 2379 WC

LAROX

Nimitys: Top feed–rumpusuodatin
VF24/23 T2L
Kokoonpano

Massa: 6229 kg
Piirt. 3.6.04 / Tark. 10.12.02
Mitt.: 1:20
Piirrosnro: 16616
Versio: D

TOP FEED - RUMPUSUODATIN

Tyyppi VF 24/23 T2L

PÄÄMITAT

Rumpu Ø 2400 x 3125 mm
Suodatuspinta-ala 22,7 m^2
Piirustus 16616, rev. D

RAKENNE JA MATERIAALIT

Rumpu AISI 316-rakenne

Allas AISI 316-rakenne, myös tukirakenteet

Kakun irrotustapa
veitsikaavari ja puhallusirrotus

Puhallusilman tarve noin 50 m^3/h normaalipaineisena. Sopiva paine 1,5-2,5 bar.

Automaatti- (imu-) venttiili
- pesä hitsattu AISI 316 –rakenne
- kulutus- ja siltalevy polyeteenia

KÄYTTÖLAITTEET

Rumpu
- kierukka – hammasvaihde
- nopeuden säätö taajuudenmuuttajalla
- taajuudenmuuttaja ei sisälly toimitukseen
- moottorin teho 3,0 kW
- rummun pyörimisnopeus 0,3 – 1,5 rpm (20 – 100 Hz)

VOITELUN JÄRJESTELYT

Vaihteistoissa on öljykylpyvoitelu.

Kerran viikossa tai harvemmin voideltavat rasvavoitelukohteet on varustettu voitelunipoilla.

MUUT VARUSTEET

Kankaanpesuputki ja suuttimet, helposti siirrettävissä puoli suuttimien jakoa

Ylivuoto-vaahtorännin huuhteluputki ja suuttimet

Altaan huuhteluputket, 2 kpl, ja suuttimet
- pesuputkien materiaali AISI 316
- suuttimien materiaali AISI 316

Käsikäyttöiset palloventtiilit vedenjakotukilla haponkestävää terästä.

Max. vedenkulutus 10 bar paineella:
- kankaanpesu 94 l/min
- vaahtorännin huuhtelu 17 l/min
- altaan huuhtelu 2 x 98 l/min = 196 l/min

Magneettiventtiili, imulokeron tunnistin ja aseteltavat aikareleet sopivan kakunirrotuspuhalluksen säätämiseksi. Releet on sijoitettu koteloon, joka on kiinnitetty suodattimen runkoon käyttöpäätyyn. Säädöt suoritetaan vain paikallisesti.

Kankaanpesun ajaksi voidaan avata käsiventtiili, joka päästää paineilmaa kankaan alle pesukohtaan.

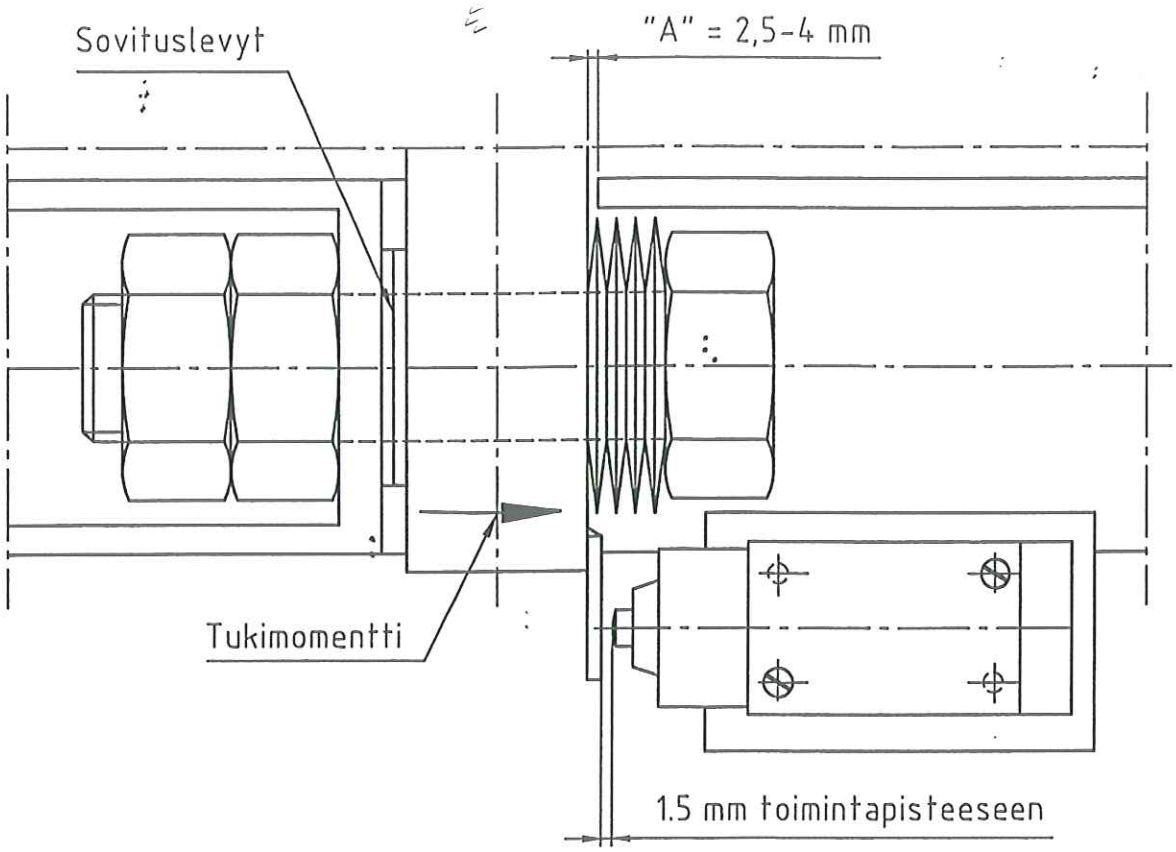

Rummun vääntömomentin rajoitus rajakytkimellä:

Katso piir. 16616 = suodattimen kokoonpanopiirustus.

-rajakytkimen tulee toimia kun lautasjousinippu on puristunut mittaan 29,0 mm (mitta vapaana on 38.1 mm)

-esikiristys lautasjousille asetetaan mittaan 30,5 mm

-esikiristyksen jälkeen tulee välyksen "A" olla 2,5-4 mm, välyksen säätö suoritetaan sovituslevyillä (aluslevyillä)

-lopuksi rajakytkin kiinnitetään niin että toimintapisteessä on rajakytkimen nupin ja sitä siirtävän levyn välissä välys 1,5 mm

Säätö on tarkistettava ja tarvittaessa korjattava ennen käyttöönottoa.

Rajakytkin on kytkettävä niin että rummun moottori pysähtyy, kun rajakytkin toimii. Moottori ei saa käynnistyä rajakytkimen vapauduttua, vaan uudella käynnistyksellä.

(Viritys vastaa tukivoimaa 19571 N. Vaihteelle sallittu 13000 Nm/0,7 m = 18571 N. Vaihteen epäkeskisyys on 700 Nm/0,7 m = 1000 N. Yhteensä 19571 N)

Työtapakohtaiset toleranssit	Lastuaminen SFS-EN 22768-1-m Polttoleikkaus SFS-EN ISO 9013-A	Hits.rakenteet SFS-EN ISO 13920-B Hitsiluokka SFS-EN 25817 C
LAROX	Nimitys VF 24/23T RUMMUN YLIKUORM.SUOJA VIRITYS JA KYTKENTÄ	Massa Päiv. / Nimi Piirt. 01.07.2003 EL Tark. Suhde 1:1 Piir.nro 42479 Revisio A

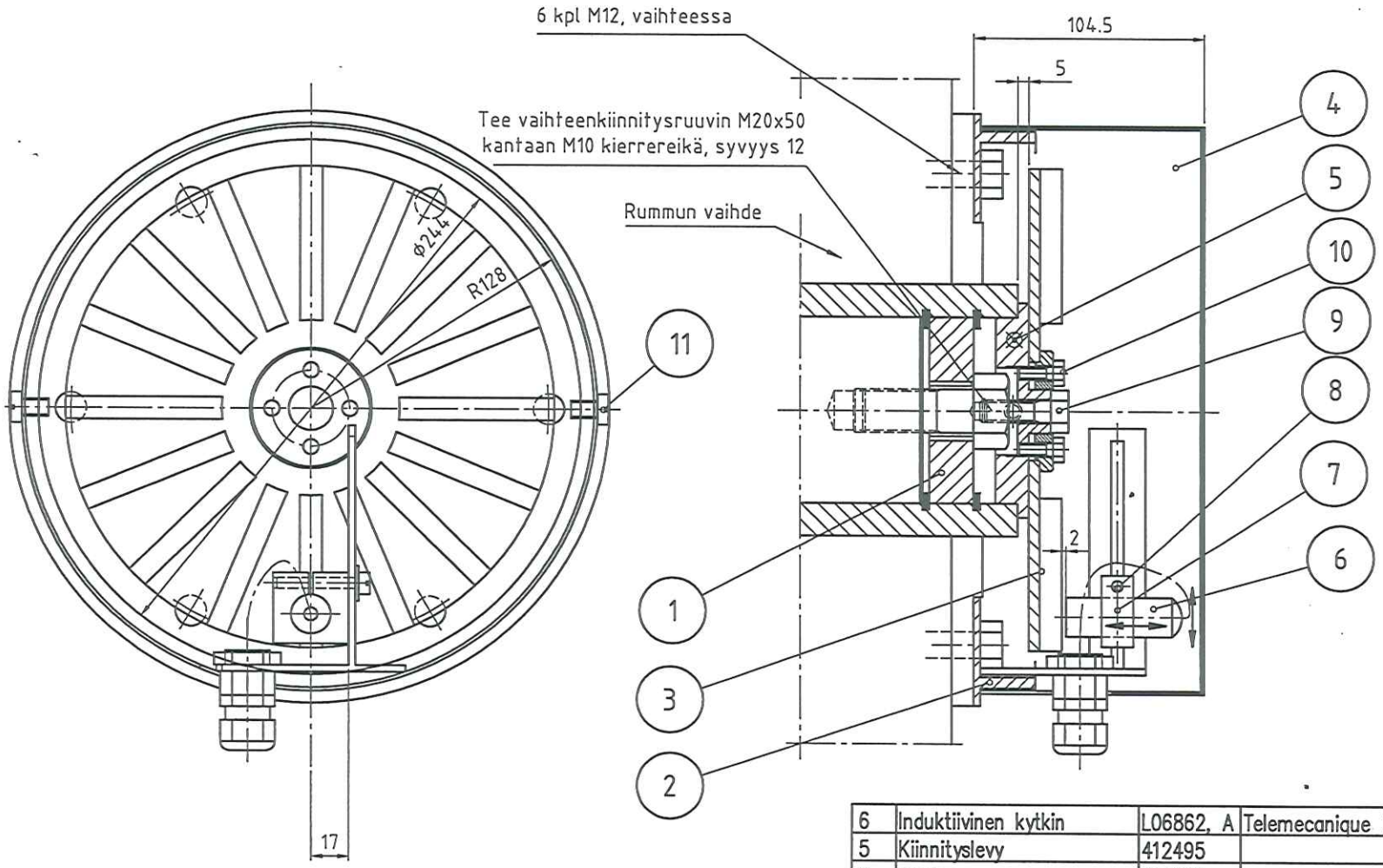

Osa	Nimitys	Piir.n:o	Aine	Muoto, mitat, malli	Stand.	kpl
6	Induktiivinen kytkin	L06862, A	Telemecanique XS1-M18MA250			1
5	Kiinnityslevy	412495				1
4	Suojus	412494				1
3	Ohjauslevy	412493				1
2	Kotelo	318554				1
1	Akseli	412407				1

11	Lieriökantauraruuvi		A4	M8x12	SFS 2176	2
10	Lieriökantauraruuvi		A4	M6x16	SFS 2176	4
9	Kuusioruuvi		A4	M10x30	SFS 2064	1
8	Aluslevy		A4	M5	SFS 2042	1
7	Kiinnitin osalle 6	6931	Muovi	XSAZ 118 (ø18, sis. ruuvi M5)		1

Työtapakohtaiset toleranssit

Lastuaminen SFS-EN 22768-1-m
Polttoleikkaus SFS-EN ISO 9013-A

Hits.rakenteet SFS-EN ISO 13920-B
Hitsiluokka SFS-EN 25817 C

LAROX

Nimitys: VF 24/

PUHALLUKSEN AJOITUS

Massa

	Päiv.	Nimi
Piirt.	18.06.2003	EL
Tark.		

Suhde 1:2

Piir.nro 310069

Revisio A

t1 = puhallusaika-asetus
t2 = taukoaika-asetus 0-10s

Releen Func-asetus = TI

TERMINAL BOX, BODY

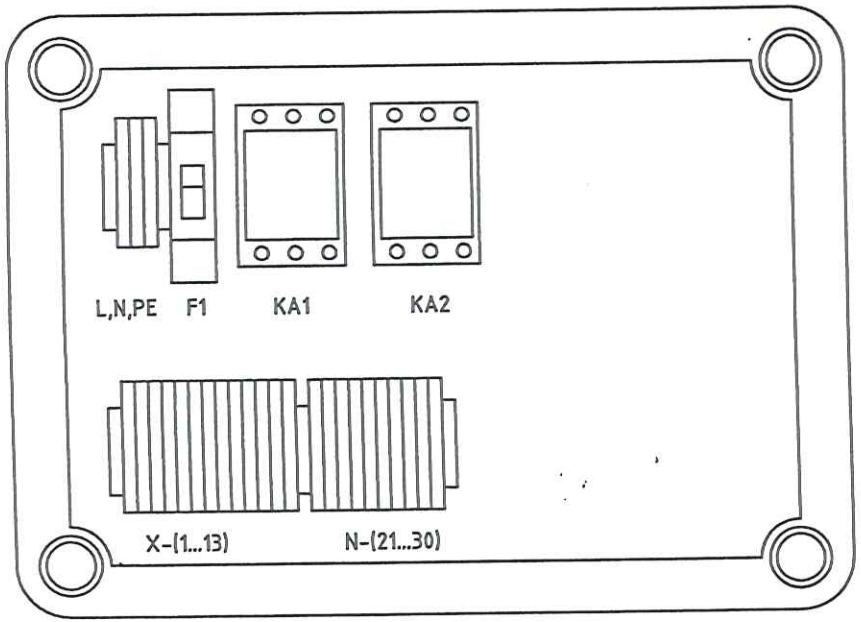

380x280x180mm

TERMINAL BOX, COVER

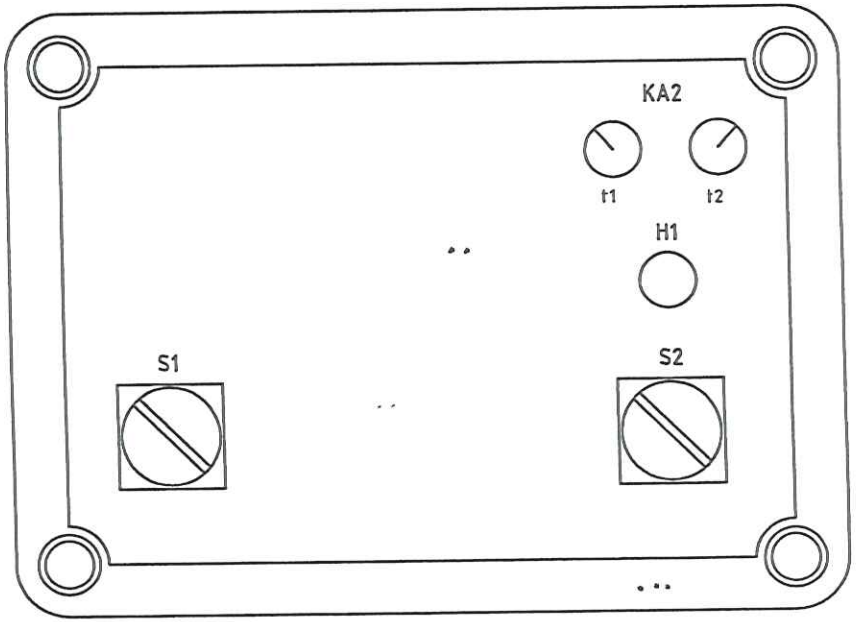

S1	MAIN SWITCH
S2	SELECTOR SWITCH
H1	INDICATING LIGHT
KA1	RELAY
KA2	RELAY
F1	AUTOMATIC FUSE
L,N,PE	TERMINAL STRIPS
X-x, N-x	TERMINAL STRIPS

CUSTOMER	DRUM FILTER TOP FEED VF24/23T 2L	FILTER N:0	PRELIMINARY ☐	CONTINUE ON PAGE	PAGE 1
LAROX AUTOMATION	LAYOUT, TERMINAL BOX		FOR APPROVAL ☒	DATE 02.06.03 / DRN JHi / CHD	DRAWING NUMBER 318489
			CERTIFIED ☐	WORK N:O BU20137 / APPD	

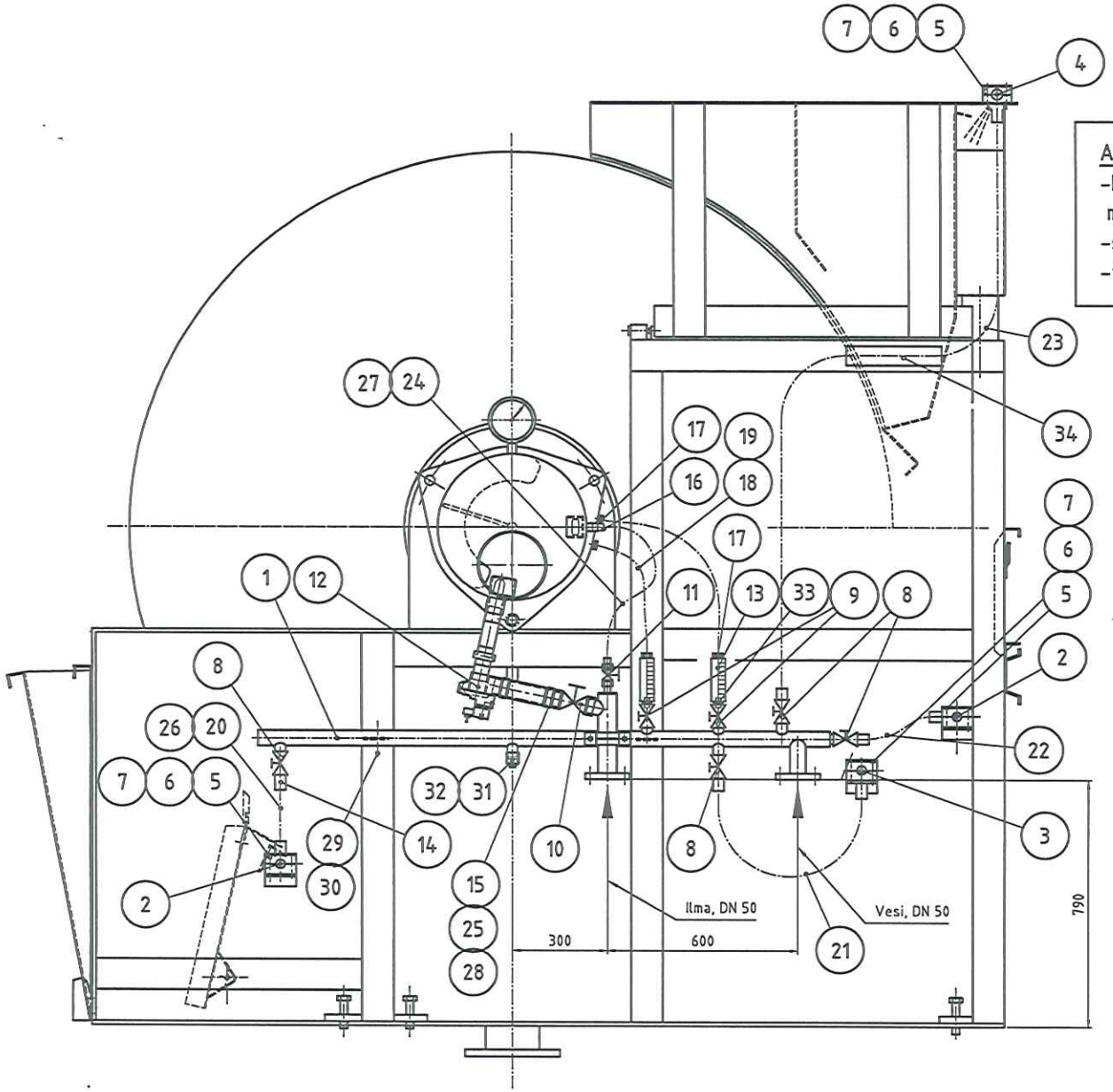

Akryl-mittarin, osa 13 asennus:
-korjaa kaksoisnipan osa 33 kartiokierre lieriökierteeksi mittarin puolella
-samoin tarkista ja korjaa tarvittaessa liittimen osa 17 kierre
-tiivisteeksi kovettuvaa liimaa, ei teippiä, kiristä varovasti

Osa	Nimitys	Piir.n:o	Aine	Muoto, mitat, malli	Stand.	kpl
34	Putki (kannake)		AISI 316	ø48,3x1,5...300		1
33	Kaksoisnippa		AISI 316	R3/8"		2
32	Putkitulppa		AISI 316	R1"		1
31	Muhvi		AISI 316	R1"		1
30	Kuusiomutteri		A4	M12	SFS 2067	2
29	Kuusioruuvi		A4	M12x30	SFS 2064	2
28	Letkun kiristin		AISI 316	ARIS AH-3 (ø50-65)		2
27	Letkun kiristin		AISI 316	ARIS AH-1 (ø25-45)		8
26	Letkun kiristin		AISI 316	ARIS AH-1 (ø25-45)		8
25	Kumiletku ilmalle, 8 bar			Sisø50...n. 300		1
24	Kumiletku ilmalle, 8 bar			Sisø20...n. 800		1
23	Kumiletku vedelle, 8 bar			Sisø32...n. 2400		1
22	Kumiletku vedelle, 8 bar			Sisø32...n. 300		1
21	Kumiletku vedelle, 8 bar			Sisø32...n. 900		1
20	Kumiletku vedelle, 8 bar			Sisø32...n. 300		1
19	Muoviputki		Nylon	ø6/8 ...700		2
18	Tukiholkki		Ms	ø6/8 Nylonputkelle		4
17	Suora perusliitin		AISI 316	8-3/8"		4
16	Letkukara	412401		(ø20/R1/2")		2
15	Letkukara	417751		(ø50/R11/2")		2
14	Letkukara	44117		(ø32/R1")		4
13	Virtausmittari vedelle	Kytölä	Akryl	Malli A-4D, R3/8", 3 l/min		2
12	Pulssiventtiili ASCO		Alum.	SCG353A047,230/50, R11/2",NC		1
11	Palloventtiili, täysaukko		Ms	R1/2", LVI 33 4890 015-4		1
10	Palloventtiili, täysaukko		Ms	R11/2", LVI 33 4890 040-2		1
9	Palloventtiili, sisäkiertein		AISI 316	R3/8"		2
8	Palloventtiili, täysaukko		AISI 316	R1", LVI 33 4926 025-1		4
7	Kuusioruuvi		A4	M10x80	SFS 2063	16
6	Peitelevy	412400	AISI304			8
5	Putkiklinnitin		PP	RCP-333,7 (Ermeto)		8
4	Vaahdon huuhteluputki	318352		(käsin piirr.)		1
3	Kankaan pesuputki	310062				1
2	Altaan huuhteluputki	310061				2
1	Jakotukki	318351				1

Työtapakohtaiset toleranssit

Lastuaminen SFS-EN 22768-1-m
Poltettaleikkaus SFS-EN ISO 9013-A

Hits.rakenteet SFS-EN ISO 13920-B
Hitsiluokka SFS-EN 25817 C

LAROX

Nimitys
VF 24/23 T2 L
PESU- JA PUHALLUS-PUTKISTOT

Massa

	PVm.	Nimi	Sahde
Piirt.	27.02.2003	EL	1:10
Tark.			

Piir.nro 213383

Revisio A

- Nosta lanka pois päätyurasta rummun vaipassa olevaa uraa pitkin, jolloin se ei putoa uudelleen uraan.
- Asenna lanka 3-6 mm nousulla syöttölaatikon päätytiivisteen kohdalle. Tämä suojaa kangasta käytössä kulumista vastaan.
- Tiivisteen kohdan jälkeen kiristä langanasennuslaitteen siirtovaijeri, jolloin langan nousuksi tulee 40-60 mm.
- Tee lopetuspää samanlaiseksi kuin alkupää päinvastaisessa järjestyksessä.
- Katkaise lanka vasta kun kiinnitys on suoritettu kiinnitysruuvilla.
- Taivuta langanpäät niin, etteivät ne riko syöttölaatikon tiivistettä.

5 Tarkista syöttölaatikon tiivisteen kunto ja vaihda tiiviste tarvittaessa tai kiristä päätyjen tiivisteet vetämällä rummun keskiöön päin (löysää ensin päätylistojen ruuvit).

6 Siirrä ja säädä syöttölaatikko paikoilleen.

7 Poista roskat altaasta.

"PAKSUN" huovan asennus

a. Kuten edellä, mutta pyörökumeja ei voida käyttää.
b. Kankaan liitos on pelkästään limitys.
c. Huopa "taltataan" päätyuriin ja kiinnitetään pelkästään langalla.

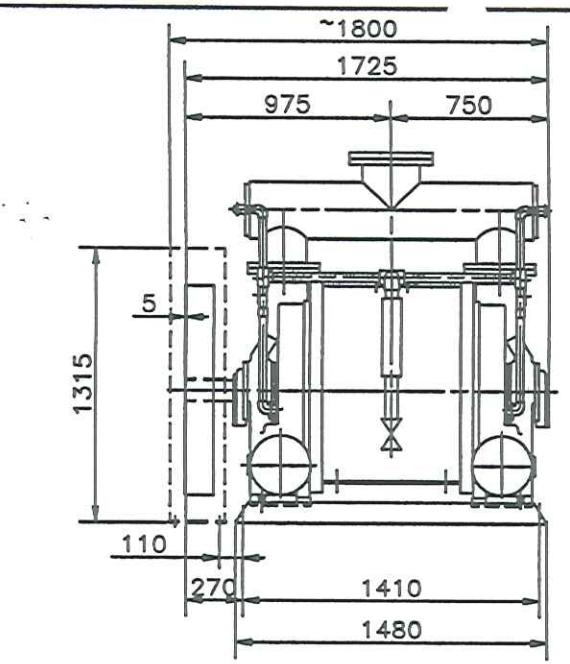

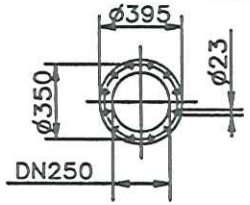

FLANGE DRILLINGS
ISO 7005, PN10

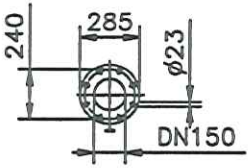

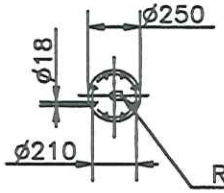

Rp 1" ISO 7/1

FLANGE FOR
SPRAY NOZZLE

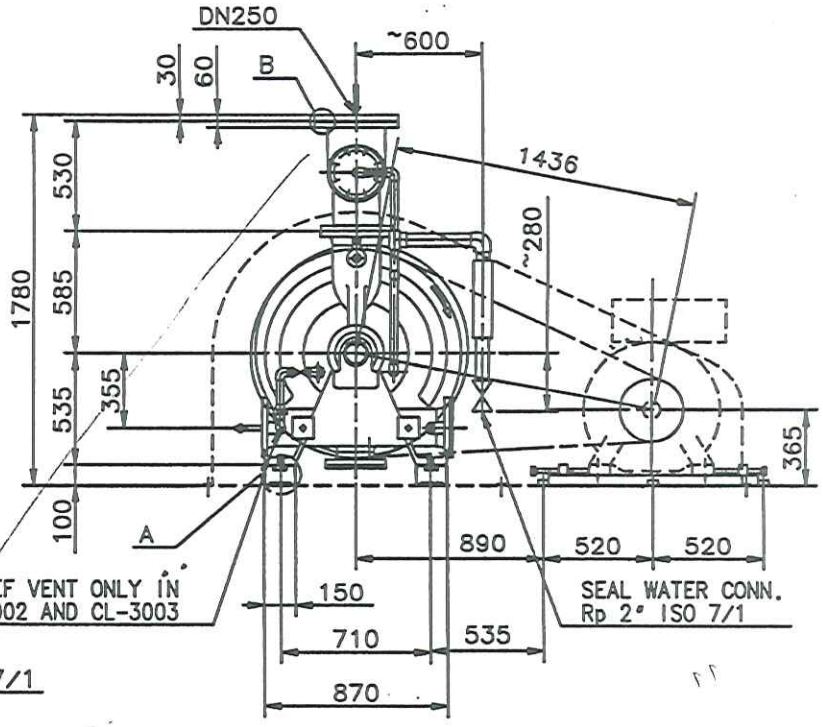

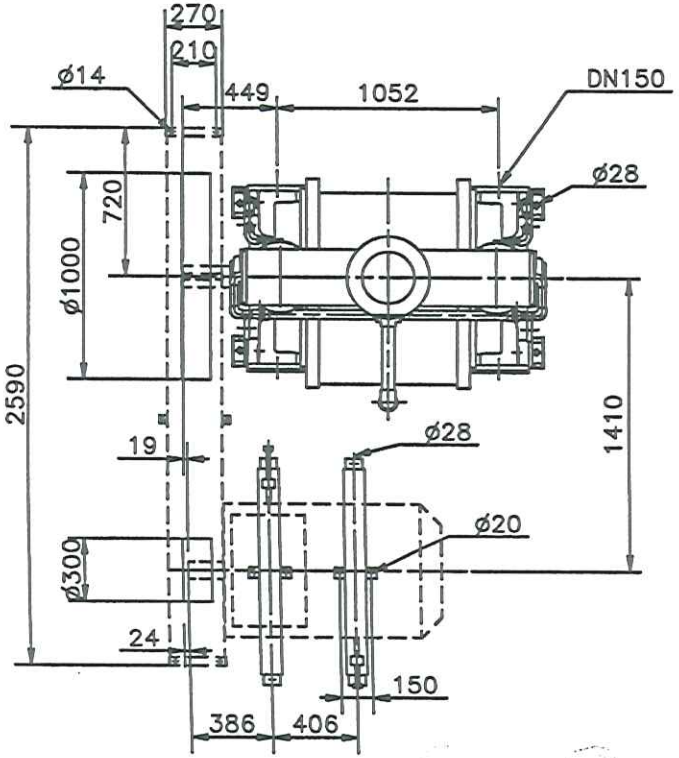

Poista n. viikon
käytön jälkeen

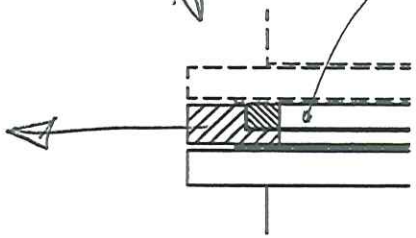

VIEW:B

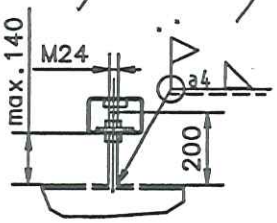

VIEW:A

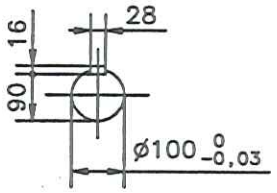

SHAFT END

Suhde
Scale 1:20

WEIGHT WITHOUT MOTOR 2400 kg.			Suunn./Pvm Design/Date jauhoto 030226
Nimi / Commerce	MITTAPIIRROS	001	Tark./Pvm Contr./Date
Numero / Part number	DIMENSIONAL DRAWING	001	Hyv./Pvm Appr./Date
Tuote Product	NASH CL-3000 IEC315		Artiste File IDEAS-K

SULZER Sulzer Pumps Finland Oy

Muutos n:o Revision No | Piirustus n:o Drawing No 914563 | Sarja Series

COPYRIGHT © SULZER PUMPS FINLAND Oy

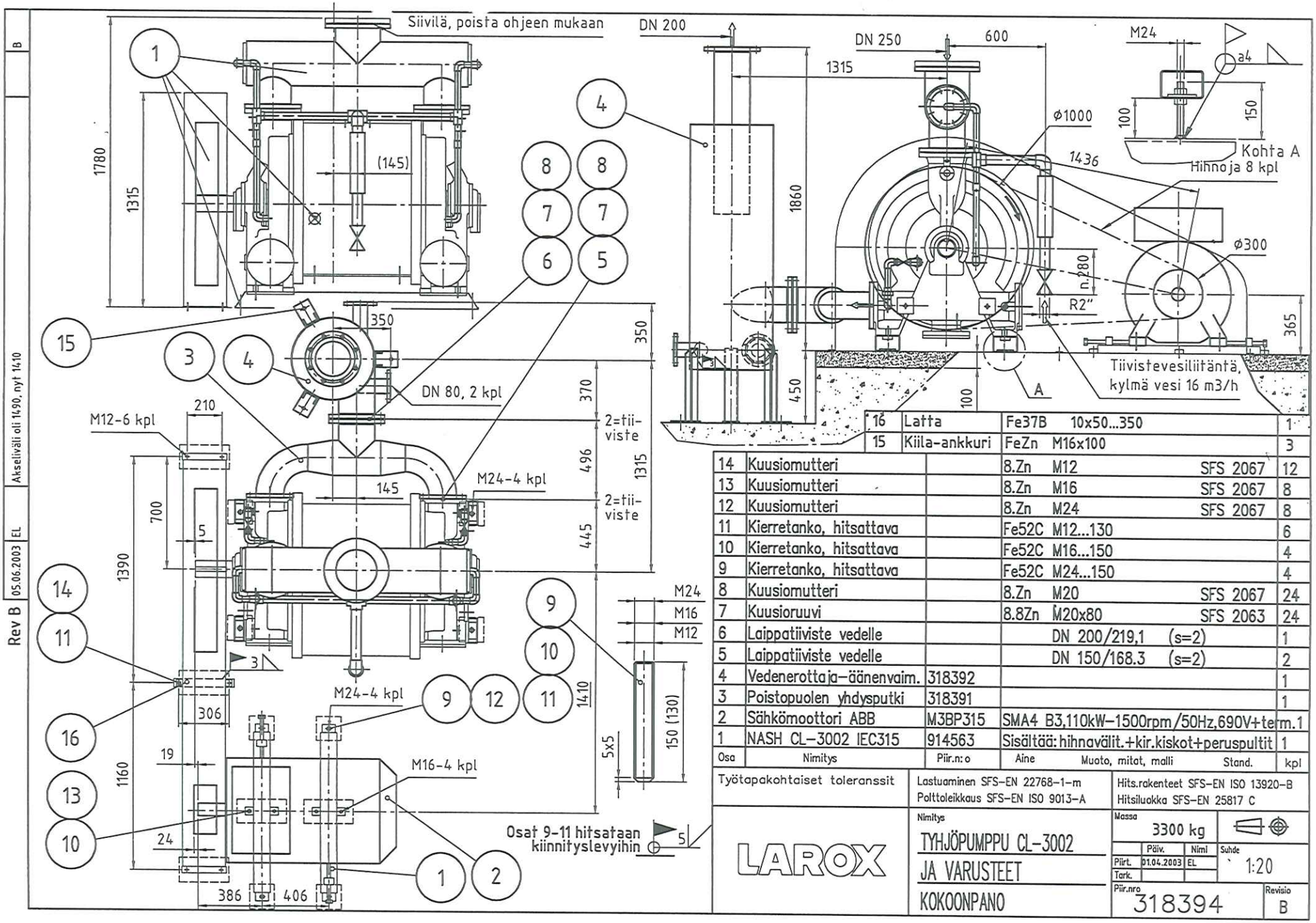

Osa	Nimitys	Piir.n:o	Aine	Muoto, mitat, malli	Stand.	kpl
16	Latta		Fe37B	10x50...350		1
15	Kiila-ankkuri		FeZn	M16x100		3
14	Kuusiomutteri		8.Zn	M12	SFS 2067	12
13	Kuusiomutteri		8.Zn	M16	SFS 2067	8
12	Kuusiomutteri		8.Zn	M24	SFS 2067	8
11	Kierretanko, hitsattava		Fe52C	M12...130		6
10	Kierretanko, hitsattava		Fe52C	M16...150		4
9	Kierretanko, hitsattava		Fe52C	M24...150		4
8	Kuusiomutteri		8.Zn	M20	SFS 2067	24
7	Kuusioruuvi		8.8Zn	M20x80	SFS 2063	24
6	Laippatiiviste vedelle			DN 200/219,1 (s=2)		1
5	Laippatiiviste vedelle			DN 150/168.3 (s=2)		2
4	Vedenerottaja-äänenvaim.	318392				1
3	Poistopuolen yhdysputki	318391				1
2	Sähkömoottori ABB	M3BP315	SMA4 B3,110kW-1500rpm/50Hz,690V+term.			1
1	NASH CL-3002 IEC315	914563	Sisältää: hihnavälit.+kir.kiskot+peruspultit			1

Työtapakohtaiset toleranssit

Lastuaminen SFS-EN 22768-1-m
Polttoleikkaus SFS-EN ISO 9013-A

Hits.rakenteet SFS-EN ISO 13920-B
Hitsiluokka SFS-EN 25817 C

LAROX

Nimitys
TYHJÖPUMPPU CL-3002
JA VARUSTEET
KOKOONPANO

Massa 3300 kg

	Päiv.	Niml
Piirt.	01.04.2003	EL
Tark.		

Suhde 1:20

Piir.nro 318394

Revisio B

SULZER

Sulzer Pumps Finland Oy **Karhula Pump Factory** **TOIMITUSERITTELY**	Kuvaus CL-3002 Valmistusnumero 100003308 Toimitusaika 04.07.2003 Tulostuspäivä 29.07.2003 Sivu 1
Asiakas Kemira Chemicals Oy GCS-tehdas FIN-71800 SIILINJÄRVI As. tilausnumero 18630 As. positio Maakoodi FI	Larox Oyj PL 29 FIN-53101 LAPPEENRANTA Laitenumero Id

YLEISTÄ

PUMPPU: SISÄLTYY TOIMITUKSEEN
PERUSTUSRUUVIT: SISÄLTYY TOIMITUKSEEN
SUIHKUSUUTIN: SISÄLTYY TOIMITUKSEEN
KIRISTYSKISKOT: SISÄLTYY TOIMITUKSEEN
YHDYSPUTKET IMU JA POISTO: IMUPUOLEN YHDYSPUTKI SISÄLT.
Maalausmenetelmä: Epoksi
TIIVISTENESTELAITE: SISÄLTYY TOIMITUKSEEN
HIHNAKÄYTTÖ: SISÄLTYY TOIMITUKSEEN
PERUSTUSKISKOT: SISÄLTYY TOIMITUKSEEN
IMUAUKON SUOJAVERKKO: SISÄLTYY TOIMITUKSEEN
KILVET: SISÄLTYY TOIMITUKSEEN
Värisävy: NCS 1700

PROSESSITIEDOT

Kaasu, Kaasuseos: ILMA
Moottorin teho: 110KW
Tyhjö: 60KPA
Tiivisteneste: VESI
Tiivistenesteen virtaus: 265L/MIN
Pumpun tehontarve P: 90KW
Pumpun pyörimisnopeus: 425R/MIN
Tilavuusvirta Q: 70M3/MIN
Tiivistenesteen lämpötila: 10

TUOTE

Pumppukoko: CL-3002
Poistoyhteen suunta: VASEMMALLE / LEFT
Akselin materiaali: STEEL C45N
Laippaporaus: ISO 7005-1 PN~~10~~
Käyttötapa: HIHNAKÄYTTÖ
Komponent.ohj.kieli/kpl: FI/02
Yhdysputket Y/N: Y
Valmistaja: ABB
Pyörimisnopeus: 1490RPM
Perustusruuvin tyyppi: HITSATTAVAT
Vedenerottimen materiaali: SS2343
Rakennemuoto: 1 / LEFT FROM DRIVE END
Pesän materiaali: ASTM A48-94A CLASS N:O30B
Juoksupyörän materiaali: ASTM A 536-84 GRADE 60-40-18
Akselityyppi: YKSIPUOLINEN / SINGLE
Asiakasohjeiden kieli/kpl: FI/05
Suihkutussuuttimet Y/N: Y
Moottorin IEC/NEMA koodi: 315S80
Moottorin tyyppi: M3BP315SMA4B3
Perustuslevyn tyyppi: PERUSTUSKISKOT PUMPULLE
Hihnakäytön rakenne: C
Kieli: FI

Sulzer Pumps Finland Oy Kotimaan myynti PO Box 18 48601 KARHULA	Yhteyshenkilö Myyntitilausnro 0000004360 Myyntitilauspos 10 Viitenumero 4360/000010 Puhelin 05 2243333 Telefax 05 263566

COPYRIGHT © SULZER PUMPS FINLAND OY

Kuva 19 Punostiivisteen asentaminen

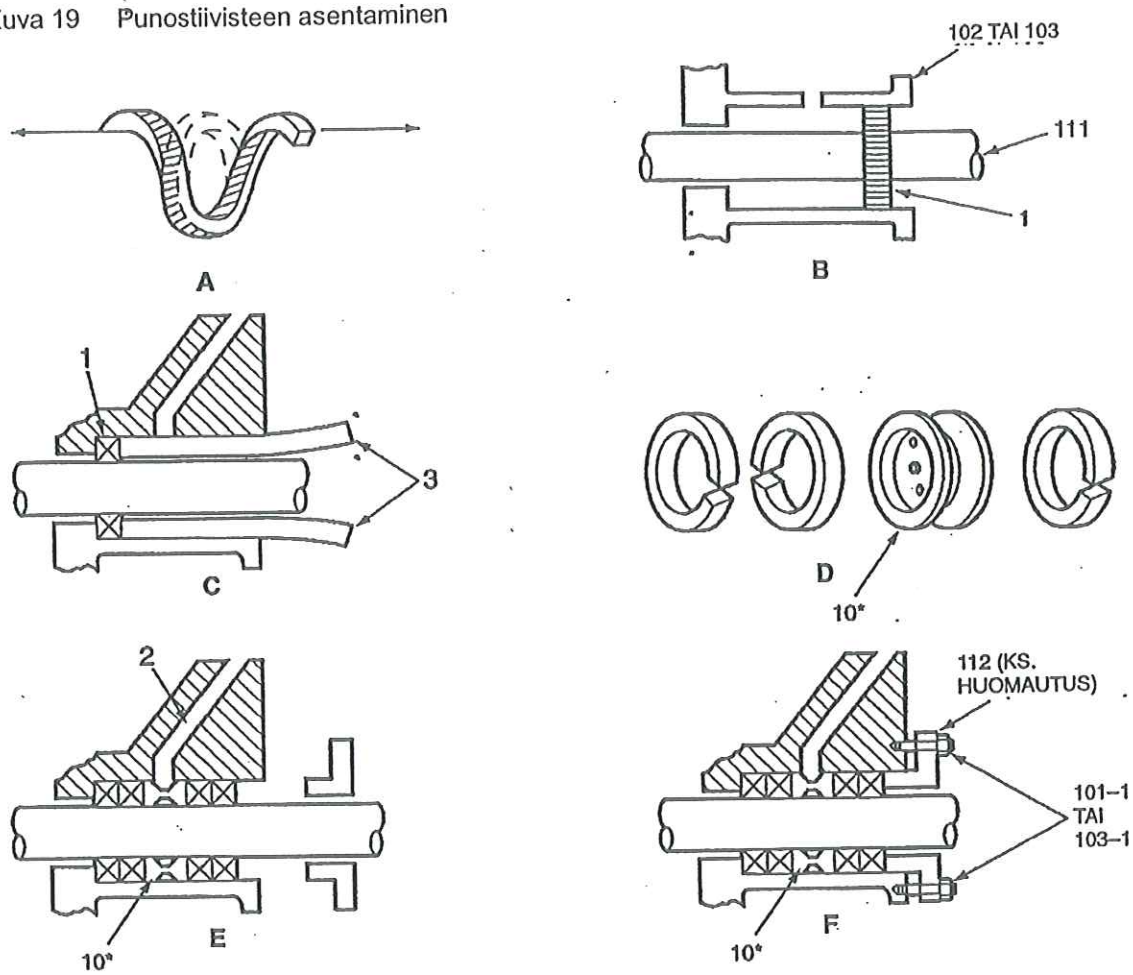

Kuva 19

OHJE
Käännetty 90 astetta, niin että vaarnaruuvit ja mutterit näkyvät.

1. Tiivisterengas
2. Vesirenkaan syöttöliitäntä (jos on)
3. Tiivisterenkaan työnnin
10. Vesirengas (jos on)
102. Uivan laakerin puoleinen pääty
102-1. Laippamutteri
103. Kiinteän laakerin puoleinen pääty
103-1. Laippamutteri
111. Akseli
112. Tiivistelaippakokonaisuus

COPYRIGHT © SULZER PUMPS FINLAND OY

Kuva 17 Punostiivisteen irrottaminen

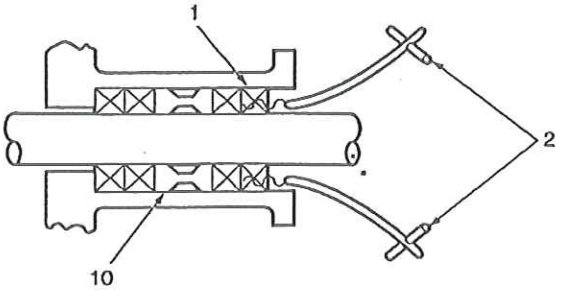

Kuva 17

1. Tiivisterengas
2. Tiivisteen ulosvetäjät
10. Vesirengas (optio)

Kuva 18 Punostiivisteen vesirenkaan ulosvetäjä

Kuva 18

7 Liikuta kummankin ulosvetäjän taivutettua päätä tiivistepesässä olevan vesirenkaan ympäri, kunnes tunnet, että ulosvetäjä osuu vesirenkaan vastakkaisilla puolilla oleviin koloihin.

8 Vedä vesirengas ulos tiivistepesästä.

9 Ruuvaa tiivisteen ulosvetäjien (2, kuva 17) kärjet tiivistepesässä olevaan tiivisteeseen ja vedä tiiviste ulos.

10 Puhdista tiivistepesä huolellisesti ja tarkista, ettei akselissa ole pahoja naarmuja tai kulumia. Pahat naarmut aiheuttavat tiivisteen nopeaa kulumista, ja ne tulee korjata ruiskuttamalla niihin metallia tai akseli tulee vaihtaa. Nashin edustajalta saa neuvoja sen suhteen, vieläkö akselia voi käyttää vai tuleeko se vaihtaa.

11 Asenna uusi tiiviste pesään seuraavasti:

OHJE
Tiivisteen varastoitavuusaika on yksi vuosi. Käytä vain uusia tiivisteitä.

12 Käytä tiivisterenkaan työntiminä kahta kovakumista suikaletta. Niiden tulee sopia akselin (111) ulkopinnan ja tiivistepesän sisäpinnan väliin, kuten kuvan 19 osassa C on osoitettu.

13 Voitele tiivisterenkaiden sisäpinta Molykote G-n -tahnalla tai vastaavalla.

14 Avaa tiivisterengas spiraaliksi vetämällä päät akselin suuntaisesti irti toisistaan kuvan 19 osan A mukaan.

15 Työnnä kukin tiivisterengas akselin päälle ja tiivistepesään kuvan 19 osan B mukaan.

COPYRIGHT © SULZER PUMPS FINLAND OY

Kuva 16 Kiilahihnan kireyden tarkistus

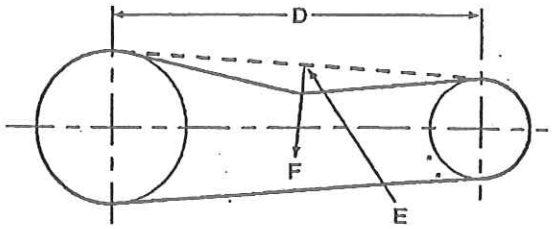

Kuva 16

D. Jänneväli
E. Painuma
F. Voima

Taulukko 3 Kiilahihnakäytön asennusmitat

Asennus- ja kiristysvarataulukko					
Kiilahihnan pituus (mm)	Asennusvara (mm)				Minimikiristys-vara (mm)
	SPZ Z	SPA A	SPB B	SPC C	
410 - 530	20				25
530 - 840		25	30		
850 - 1160				50	
1170 - 1500					50
1510 - 1830					
1840 - 2170					
2180 - 2830					
2840 - 3500					
3520 - 4160					70
4170 - 5140					
5220 - 6150					100
6180 - 7500					
7600 - 8500					
8880 - 10170					125
10600 - 12500					

5 Kohdista jousivaakaa käyttäen kohtisuora voima mihin tahansa YHTEEN hihnaan jännevälin D keskikohdassa. Voiman tulee olla niin suuri, että se taivuttaa hihnaa 16 mm jännevälin yhden metrin matkaa kohti.

6 Vertaa vaiheen 5 painuman aiheuttanutta voimaa taulukossa 4 annettuihin arvoihin. Kiristä hihna sisäänajovaiheen ajaksi osoitettuun arvoon. Tavoitekireys on minimikireys, jossa hihnat eivät luista huippukuormituksen aikana.

7 Asenna kiilahihnakäytön suojus uudelleen. Kiristä kaikki kiinnikkeet.

COPYRIGHT © SULZER PUMPS FINLAND OY

HUOMIO

Pumppua ei saa käyttää ennen kuin sen ensitäyttö on suoritettu ja se on kytketty jatkuvaan puhtaan tiivistenesteen syöttöön. **JOS PUMPPUA KÄYTETÄÄN TYHJÄNÄ, SE VOI VAHINGOITTUA.** Pumpussa tulee aina käyttää lianerotinta, joka estää pienten kiinteiden hiukkasten pääsyn pumppuun nesteen mukana.

* * *

Jos käytettävä vesi on kovaa, pumppuun voi joissakin olosuhteissa kertyä kalkkisaostumia, jotka voivat tukkia sen. Pumpun tukkeutuminen voidaan estää huuhtelemalla pumppu liuottimella säännöllisesti.

* * *

Tämä pumppu on tyhjennetty ja huuhdeltu ennen toimitusta. Jos pumppu halutaan varastoida sen jälkeen kun sitä on käytetty, se tulee tyhjentää ja suojarasvata näiden käyttöohjeiden osassa 8 kuvatulla tavalla. Jäätyminen voi vahingoittaa pumppua.

* * *

Jalusta tulee asentaa tasaiselle perustalle, ja lopullinen suuntaus tulee tehdä asennuksen yhteydessä.

OHJE

HUOLTO JA VARAOSAT

Nash-pumppujen huollosta ja varaosista vastaa maailmanlaajuinen myynti- ja huoltopisteiden verkosto, jonka yhteystiedot löytyvät näiden käyttöohjeiden takakannesta. Lisätietoja pumpuista, huoltopalveluja ja varaosia saa lähimmältä Nashin edustajalta. (Ks. tarkemmin kohdasta Sopimus / tilaustiedot.)

* * *

Varaosia tilattaessa tulee ilmoittaa testinumerot ja pumppukoot, jotka on mainittu pumpun runkoon kiinnitetyssä nimikilvessä. Osista tulee ilmoittaa osanumero ja osan nimi, jotka käyvät ilmi räjäytyskuvasta ja osaluettelosta (kuvat 20 - 28).

Valmistajan vakuutus, vaatimustenmukaisuusilmoitus ja CE merkintä

Kaikki ilman käyttöä toimitetut pumput ja kompressorit, joiden mukana toimitetaan valmistajan vakuutus (Declaration of Incorporation), ovat Euroopan Yhteisön konedirektiivin mukaisia.

Valmiiksi asennetut pumppu- tai kompressorikokonaisuudet, jotka muodostavat kokonaisen koneen ja joiden nimikilvessä on CE-merkintä, ovat asianmukaisten Euroopan Yhteisön direktiivien mukaisia. Toimitus sisältää tällöin vaatimustenmukaisuusilmoituksen.

Tässä ohjeessa käytetty nimi "Nash" on The Nash Engineering Companyn rekisteröity tuotemerkki.